мера прибор

СПЕЦИФИКАЦИЯ

СИСТЕМА АКВА МП-900.010

С ДАТЧИКОМ PH/ТЕМПЕРАТУРЫ АКВА МП-7200.010

Данная система представляет собой цифровой аналитический инструмент, к которому подключают цифровой датчик ph/температуры.

ИЗМЕРЯЕМЫЕ ПАРАМЕТРЫ

Измеряемая среда :	Умеренно агрессивные и сильно агрессивные жидкости	Точность:	± 0,02 pH
Диапазон измерений:	0...14 pH	Температура среды:	0...+50 °C

ТЕХНИЧЕСКИЕ ХАРАКТЕРИСТИКИ

Релейное управление	1 канал
Тип управления	Высокая и низкая сигнализация/управление очисткой/сигнализация температуры окружающей среды
Тип контакта	SPST
Контактная емкость	3 А, 250 В AC
Токовый выход	1 канал
	Тип выхода: активный 4...20 мА или 0...20 мА
	Максимальная загрузка: 1000 Ω
Выходные сигналы	RS485 MODBUS-RTU
Объем памяти	Все пользовательские настройки хранятся в EEPROM неограниченное время
Журнал данных	14000 точек хранения, можно установить интервал записи
Рабочая среда	0...+60 °C , 0...95% относительной влажности, без конденсации
Требования к источнику питания	100...240 В AC или 18...36 В DC, 24 W MAX
Способ монтажа	Панельный/настенный/на трубопровод
Размеры	144*144*120 (мм)
Класс защиты	IP66
Вес	1100 г

ТЕХНИЧЕСКИЕ ХАРАКТЕРИСТИКИ

Принцип измерения	Стеклянный электрод
Диапазон измерений	0...14 pH
Разрешающая способность	0,01 pH 0,1 °C
Точность	± 0,02 pH
Компенсация температуры	0...50 °C, автоматический или ручной NTC
Метод калибровки	Калибровка нуля, калибровка смещения, калибровка отклонения
Рабочий диапазон	0...50°C
Рабочее давление	≤ 2 бар
Класс защиты	IP68
Источник питания	9...36 В DC
Потребление питания	Приблизительно 0,2 Вт
Электрическая изоляция	Питание и связь изолированы внутри датчика
Интерфейс связи	RS485 MODBUS
Материал корпуса	АБС пластик
Размеры датчика	Диаметр 35 мм, общая длина 260 мм (включая колпачок)
Монтажные размеры	Резьба 1" NPT на концах. Глубина вставки 100 мм (включая разъем для чистки 115 мм)
Кабель	PUR (полиуретановая) оболочка, стандартная длина 5 м (другая - подоговоренности)
Подключение	Неизолированный провод, вилка M12 или водонепроницаемая авиационная вилка
Диапазон рабочих температур	0...50 °C
Вес	150 г (без кабеля)
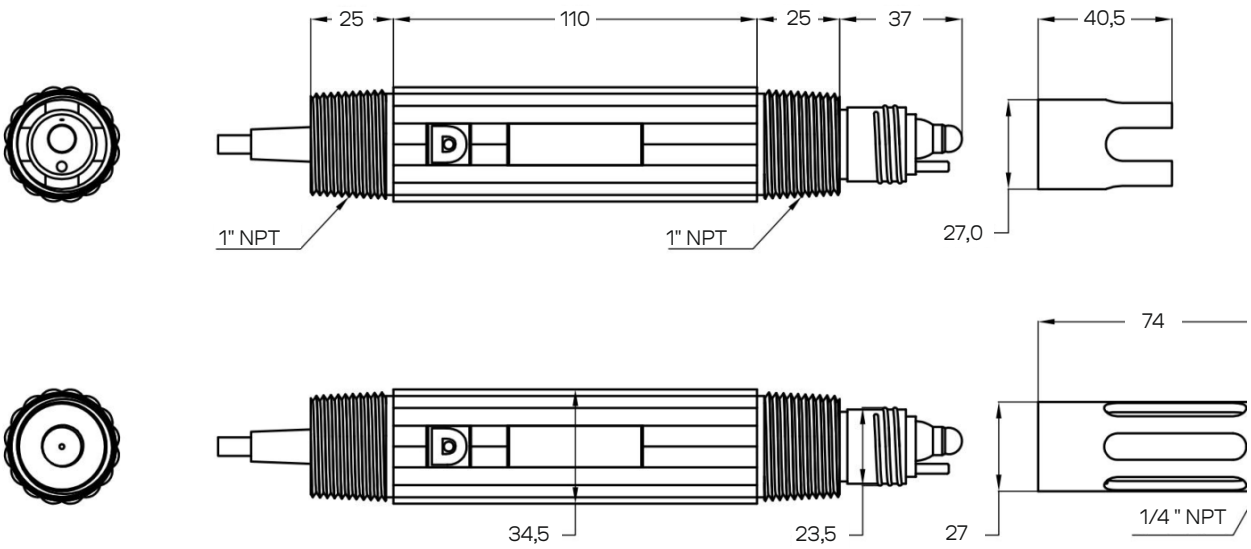
ГАБАРИТНЫЙ ЧЕРТЕЖ СЕНСОРА