РЕЛЕ ДАВЛЕНИЯ

МПРД-07

ГЛАВНЫЕ ОСОБЕННОСТИ

- Удобно для автомобильной и подвижной техники
- Универсальность подключения, включая автомобильные стандарты
- Надёжность в любых условиях с классом защиты до IP67

ТЕХНИЧЕСКИЕ ХАРАКТЕРИСТИКИ

Материал корпуса	Оцинкованная сталь / Нержавеющая сталь		Контакты: серебряно-кадмиевый сплав
Диапазон (Бар)	GA: 0,1-1; 1-5; 1-10; 10-20; 20-50		
	GB: 2,5-6; 3-10; 5-20; 15-50		
	GC: 30-100; 50-150; 100-200		
Максимальное напряжение	42V / MAX100VAC		
Материалы, контактирующие со средой	Мембрана:	NBR -30...+110 °C (стандартно)	
		EPDM -40...+130 °C ℃ , FKM -10...+120 °C , HNBR -40...+130 °C ℃	
	Корпус:	Оцинкованная сталь / Нержавеющая сталь	
Класс пылевлагозащиты	IP00 1/4 Blade; M3 Screws		
	IP65 DIN43650A		
	IP67 Clip DIN72585; Deutsch DT04-2P; Deutsch DT04-3P; M12x1		
Класс пылевлагозащиты с колпачком	IP54 с подводом проводов сверху (только для 1/4 Blade; M3 Screws)		
	IP55 с подводом проводов сбоку (только для 1/4 Blade; M3 Screws)		
Максимальное рабочее давление	Оцинкованная сталь / Нержавеющая сталь: 160 Бар для диапазона GA/ 450 Бар для диапазона GB и GC		
Давление разрыва	Оцинкованная сталь / Нержавеющая сталь: 300 Бар для диапазона GA/ 600 Бар для диапазона GB и GC		
Вес	~85 г		

ТЕХНИЧЕСКИИ ЧЕРТЕЖ И ГАБАРИТНЫЕ РАЗМЕРЫ

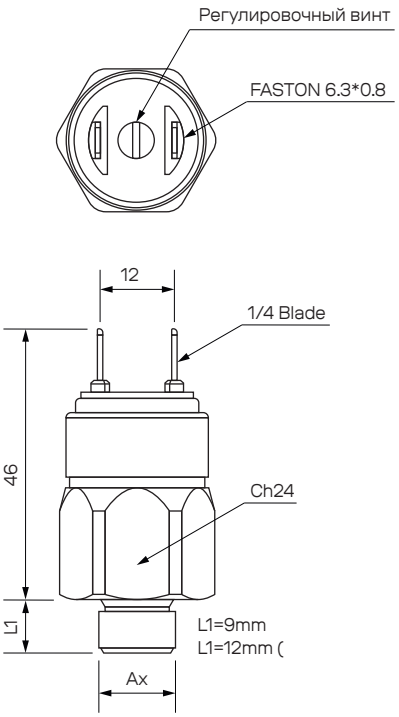

1/4 BLADE

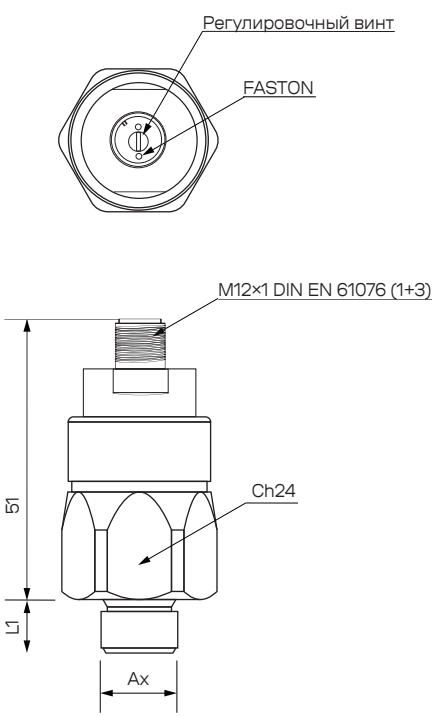

M12x1

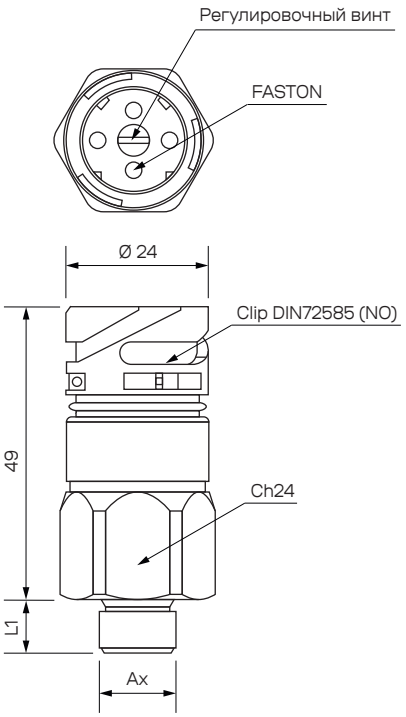

CLIP DIN72585 (NO)

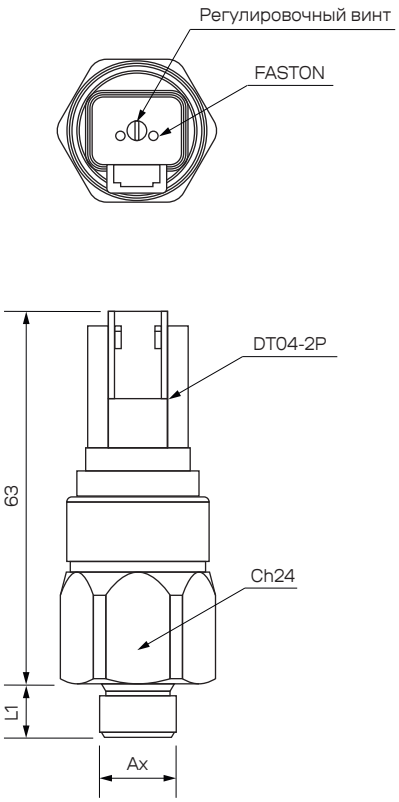

DT04-2P

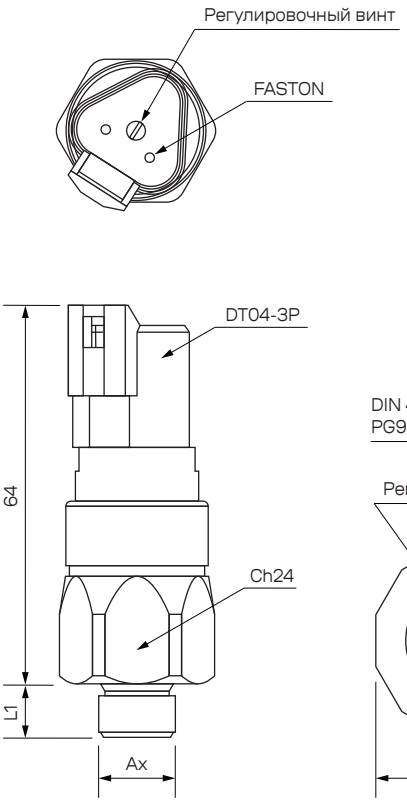

DT04-3P

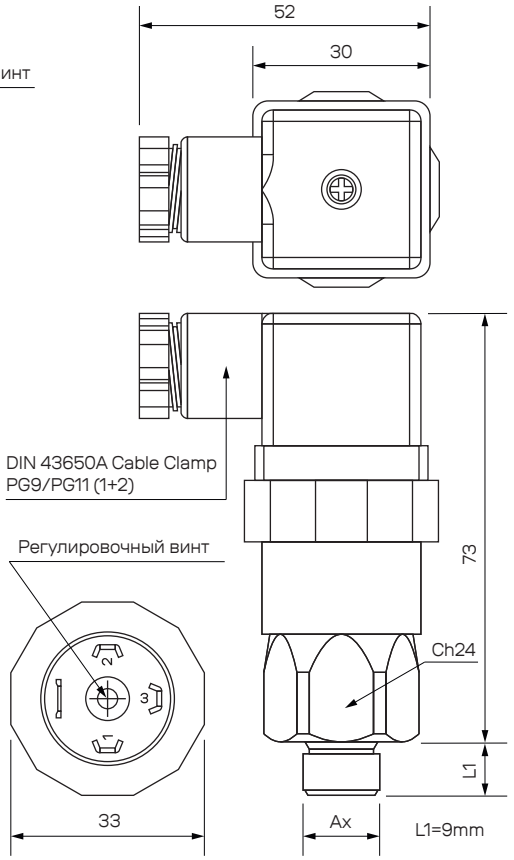

DIN 43650A (1+2)

КОД ЗАКАЗА МПРД-07			X	X	X	X	X	X	X	X
Технологическое присоединение	G1/8 Male		A1							
	NPT1/8 Male		A2							
	M10*1 Male		A3							
	G1/4 Male		A4							
	NPT1/4 Male		A5							
	G1/2 Male		A6							
	G1/4 Female		A7							
Материал корпуса	Оцинкованная сталь			B1						
	Нержавеющая сталь			B2						
Материал мембраны	NBR				C1					
	FKM				C2					
	EPDM				C3					
	HNBR				C4					
Электрическое присоединение	1/4 Blade					D1				
	M3 Screws					D2				
	Clip DIN72585					D3				
	DT04-2P					D4				
	DT04-3P					D5				
	DIN 43650A (1+2)					D6				
	M12×1 DIN EN 61076 (1+3)					D7				
Колпачок для подвода провода	Нет						E1			
	Сверху (только для (D1 и D2) 1/4 Blade; M3 Screws)						E2			
	Сбоку (только для (D1 и D2) 1/4 Blade; M3 Screws)						E3			
Схема	NO							F1		
	NC							F2		
Диапазон давления (Бар)	0,1 - 1	[Допуск ± 0,2 бар]							GA1	
	1 - 5	[Допуск ± 0,3 бар]							GA2	
	1 - 10	[Допуск ± 0,5 бар]							GA3	
	10 - 20	[Допуск ± 1 бар]							GA4	
	20 - 50	[Допуск ± 2 бар]							GA5	
	2,5 - 6	[Допуск ± 0,3 бар]							GB6 ①	
	3 - 10	[Допуск ± 0,5 бар]							GB7 ①	
	5 - 20	[Допуск ± 1 бар]							GB8 ①	
	15 - 50	[Допуск ± 2 бар]							GB9 ①	
	30 - 100	[Допуск ± 5 бар]							GC10	
	50 - 150	[Допуск ± 10 бар]							GC11	
	100 - 200	[Допуск ± 15 бар]							GC12	
Направленность давления	Увеличение									H1
	Снижение									H2

① Только с резьбой A2 (NPT1/8 Male) или A3 (M10*1 Male) или A4 (G1/4 Male). Мембрана только C1 (NBR) или C2 (FKM) или C3 (EPDM)

ПРИМЕР	
МПРД-07.A6.B1.C1.D1.E2.F1.GA4.H1	Резьба G1/2 male, корпус из оцинкованной стали, мембрана NBR, электрическое присоединение 1/4 Blade, защитный колпачок с подводом провода сверху, схема NO, диапазон давления 10-20 Бар, ± 1 бар, направленность давления - увеличение.